Instructivo de Ensamble
REPISAS BARAQ

Escanea el código Qr y accede al video con el paso a paso para instalar la repisa.

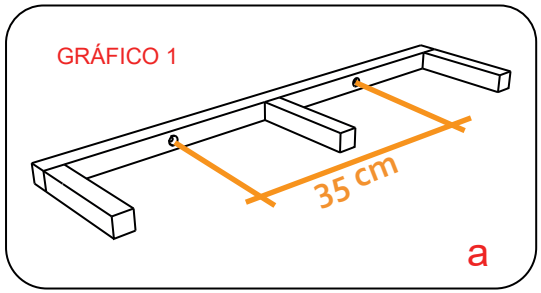

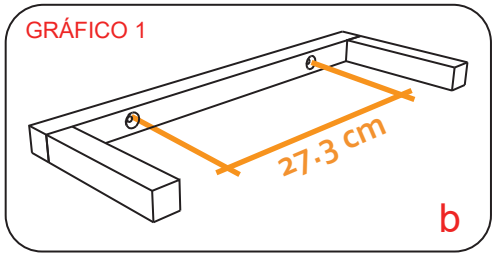

CONTIENE:

1 Estructura o alma en pino
1 cuerpo entamborado repisa
2 chazos plásticos de 5/16"
2 Tornillos drywall #10 de 2"

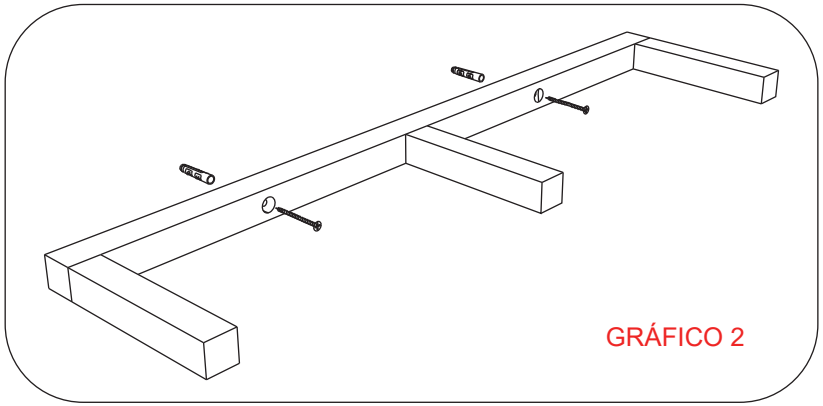

RECOMENDACIONES PARA EL CUIDADO DE LA REPISA

- ✓ Para la limpieza de la repisa, humedezca un paño suave con agua y frote hasta retirar la mancha.
- ✓ No limpie con solventes como: varsol, thinner, acetona, alcohol, blanqueador, y demás derivados del petróleo.
- ✓ Tenga cuidado con objetos corto punzantes o abrasivos que puedan dañar la superficie de la lámpara.

INSTRUCCIONES:

1. Ubique la estructura de pino en el lugar donde desea ubicar la repisa, validando que quede totalmente horizontal con la ayuda de un nivel o un flexometro. Marque los centros en el muro con un lapiz delgado que pase por la perforación de la madera. Según el tamaño (Gráfico 1 a y b).
2. En las marcas hechas en el paso anterior perfore con un taladro usando broca 5/16" tungsteno, luego inserte el chazo en la perforación con la ayuda de un martillo, este debe quedar a raz del muro. Por ultimo fije la estructura de pino usando los tornillos drywall #10 de 2" (Gráfico 2).
3. La repise tiene unas guías internas que deben estar alineadas con la estructura de pino. Deslice suavemente la repisa sobre la estructura de pino hasta que de en el tope. De esta manera ya puede disfrutar de la repisa (Gráfico 3).

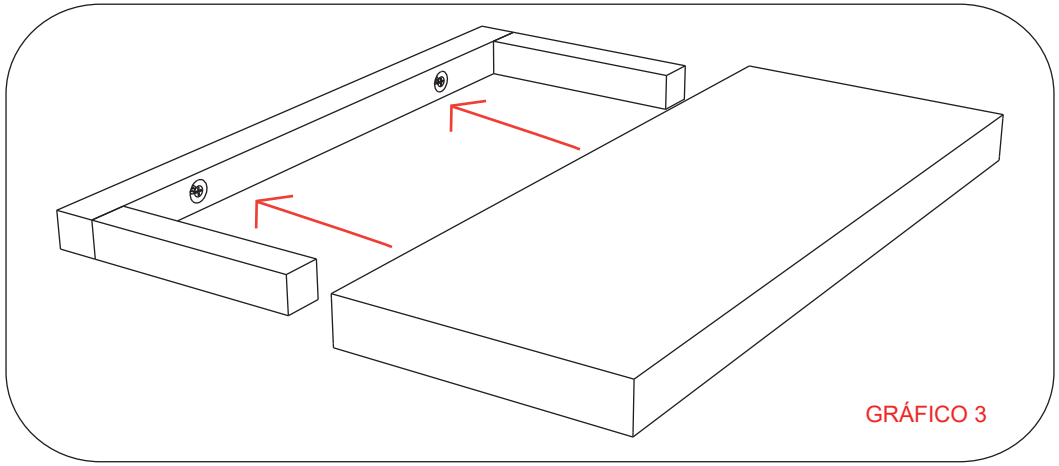

EL EXCESO DE HUMEDAD DETERIORA LA APARIENCIA FÍSICA DEL MUEBLE LOS MUEBLES ESTAN DISEÑADOS PARA USO EN INTERIORES ES IMPORTANTE EVITAR LA EXPOSICIÓN DIRECTA AL SOL

CONTRIBUIMOS AL CUIDADO DEL MEDIO AMBIENTE
POR ESO USAMOS CARTÓN RECICLADO
¡GRACIAS POR SU COMPRA!