# Instructivo de Ensamble
# MESA DE CENTRO DAKOTA

*Peso que soporta la poltrona aprox.: 40Kg*

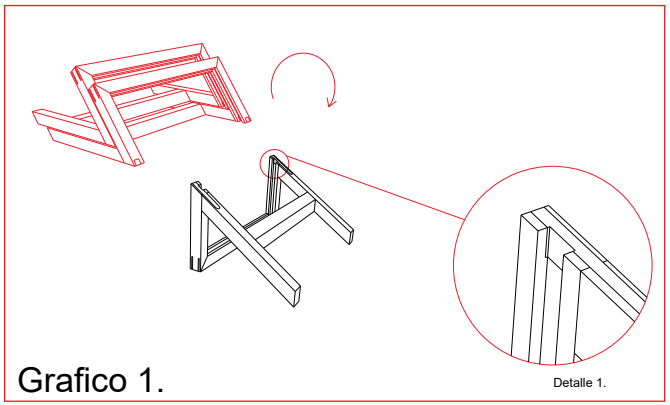


Grafico 1.

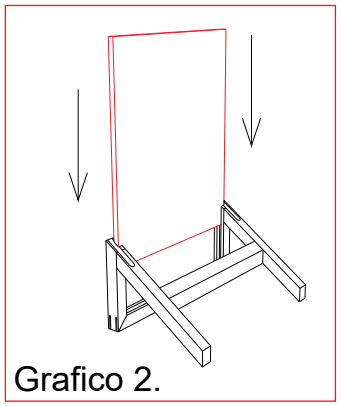

Grafico 2.

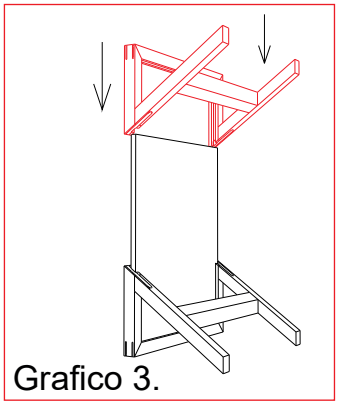

Grafico 3.

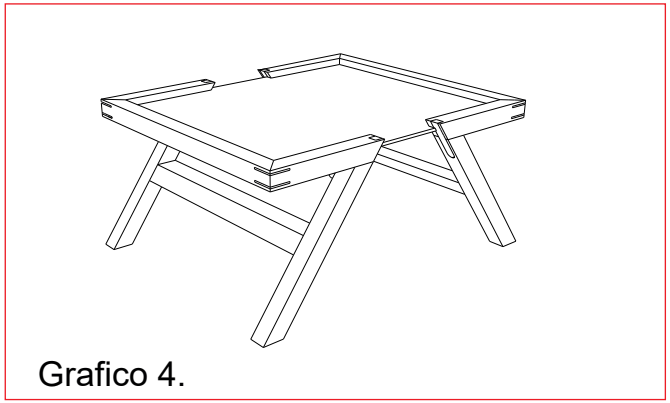

Grafico 4.

**CONTIENE:**

1 Vidrio / Mdf
1 Estructura (patas)

## RECOMENDACIONES PARA EL CUIDADO DE LA MESA

- ✔ En caso de manchas o suciedad extrema prepare una solución de agua tibia con champú especial para muebles y frote con un paño suave hasta retirar la mancha. En seguida, para retirar los restos de jabón, utilizar un paño humedo procurando eliminar cualquier rastro de éste.
- ✔ No limpie con solventes como: varsol, thiner, acetona, alcohol, blanqueadores, ceras y demás derivados del petróleo.
- ✔ Los sintéticos blancos o de colores muy claros son propensos a ser manchados por otros materiales que destiñan, por ejemplo cojines o prendas de colores fuertes. Evite que entren en contacto.
- ✔ Si desea prolongar la vida útil y cuidar la apariencia de los muebles, aplique con frecuencia un limpiador especial para cuero sintético con humectante y filtro UV para dar brillo y flexibilidad.
- ✔ Tenga cuidado con objetos corto punzantes o abrasivos que puedan dañar la superficie de los muebles.

## INSTRUCCIONES:

1 . Seleccione una pata (ver grafico 1) y gírela de tal maneta que las aberturas queden hacia arriba (ver detalle 1)

2. Inserte la superficie (mdf/vidrio) en la pata de madera, asegurán dose que la superficie este ajustada dentro de la estructura (ver grafico 2)

3. Ubique la pata restante y encájela en la superficie (mdf/vidrio), asegurándose que la estructura este ajustada (ver grafico 3)

4. Girar (poner en el suelo) con las patas hacia abajo (ver grafico 4)

*CONTRIBUIMOS AL CUIDADO DEL MEDIO AMBIENTE*
*POR ESO USAMOS CARTÓN RECICLADO*

*¡GRACIAS POR SU COMPRA!*

***EL EXCESO DE HUMEDAD DETERIORA LA APARIENCIA FÍSICA DEL MUEBLE LOS MUEBLES ESTAN DISEÑADOS PARA USO EN INTERIORES ES IMPORTANTE EVITAR LA EXPOSICIÓN DIRECTA AL SOL***

# Instructivo de Ensamble
# SOFACAMA ARTEMISA

***Peso que soporta aprox.: 180Kg***

**CONTIENE:**

| | |
|---|---|
| 1 | Mueble |
| 4 | Patas en pino |
| 16 | Tornillos drywall de 1 1/4" |

*Grafica 1.*

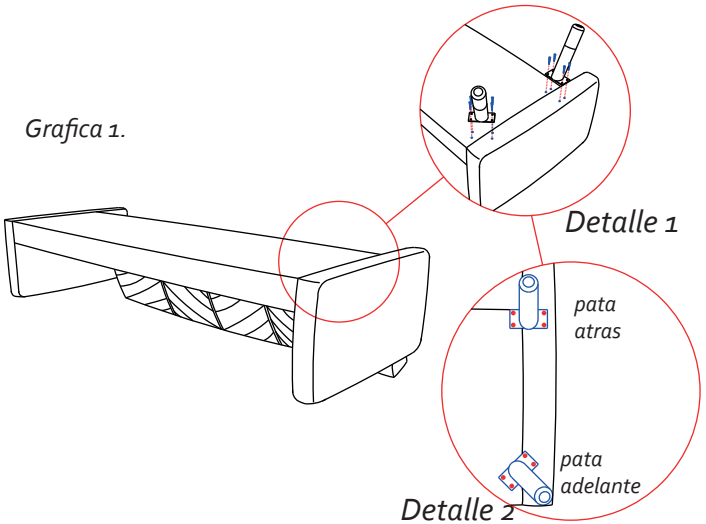


*Grafica 2.*

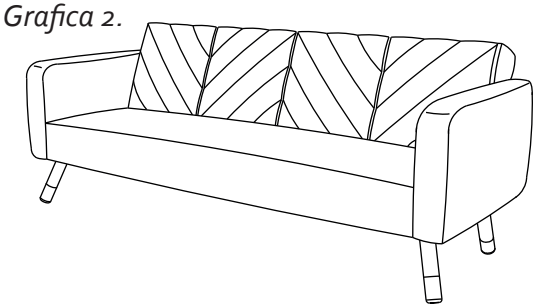

*Grafica 3.*

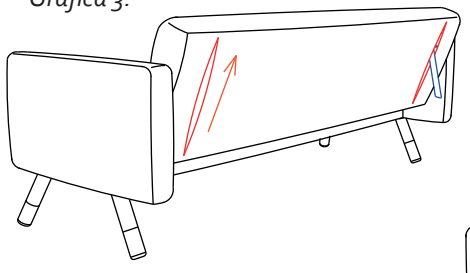

*Grafica 4.*

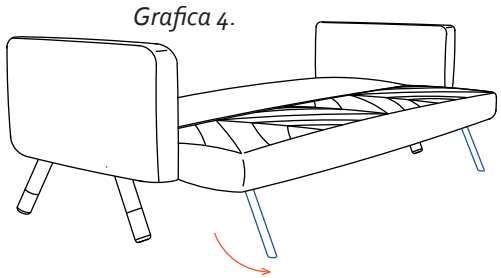

*CONTRIBUIMOS AL CUIDADO DEL MEDIO AMBIENTE*
*POR ESO USAMOS CARTÓN RECICLADO*

*¡GRACIAS POR SU COMPRA!*

## RECOMENDACIONES PARA EL CUIDADO DE LA SALA

- ✔ En caso de manchas o suciedad extrema prepare una solución de agua tibia con champú especial para muebles y frote con un paño suave hasta retirar la mancha. En seguida, para retirar los restos de jabón, utilizar un paño humedo procurando eliminar cualquier rastro de éste.
- ✔ No limpie con solventes como: varsol, thiner, acetona, alcohol, blanqueadores, ceras y demás derivados del petróleo.
- ✔ Los sintéticos blancos o de colores muy claros son propensos a ser manchados por otros materiales que destiñan, por ejemplo cojines o prendas de colores fuertes.
- ✔ Evite que entren en contacto.
- ✔ Si desea prolongar la vida útil y cuidar la apariencia de los muebles, aplique con frecuencia un limpiador especial para cuero sintético con humectante y filtro UV para dar brillo y flexibilidad.
- ✔ Tenga cuidado con objetos corto punzantes o abrasivos que puedan dañar la superficie de los muebles.

## INSTRUCCIONES:

1. Ubicar el mueble con la parte inferior hacia arriba (ver grafica 1).
2. Identificar los agujeros que se encuentran en cada esquina (*Ver detalle 1*), ajustar cada pata con los tornillos drywall segun la direccion de cada pata (ver detalle 2 ).
3. Gire el sofacama de tal manera que pueda verificar la estabilidad de este (*Ver grafica 2*).
4. Si el mueble presenta desnivel verificar que las patas estén bien ajustadas.

## Uso del sofacama abierto:

1. Identificar las cremalleras que hay en la parte posterior del espaldar del mueble (ver grafica 3).
2. Accionar el mecanismo de inclinación con suavidad, activando el herraje desde el centro del mueble.
3. Girar cada una de las patas metalicas hasta que tranquen con la estructura interna del mueble (ver grafica 4). Verificar su estabilidad haciendo presión en el mueble.

Sentarse en los apoyabrazos de manera recurrente, puede deformarlo y hundirlo con el paso del tiempo

***EL EXCESO DE HUMEDAD DETERIORA LA APARIENCIA FÍSICA DEL MUEBLE LOS MUEBLES ESTAN DISEÑADOS PARA USO EN INTERIORES ES IMPORTANTE EVITAR LA EXPOSICIÓN DIRECTA AL SOL***