Instructivo de Ensamble
CAMA INFANTIL LAZIO

Peso que soporta la cama aprox.: 150Kg

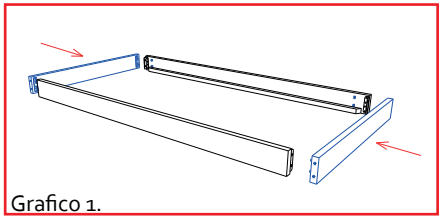

Grafico 1.

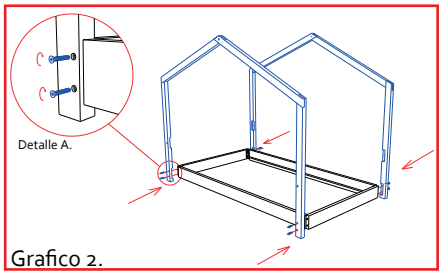

Grafico 2.

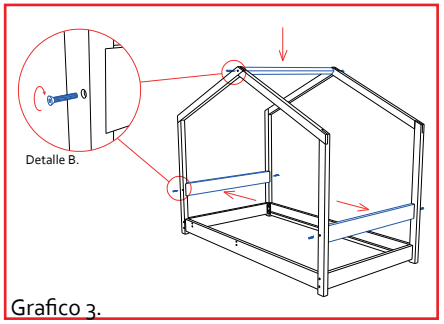

Grafico 3.

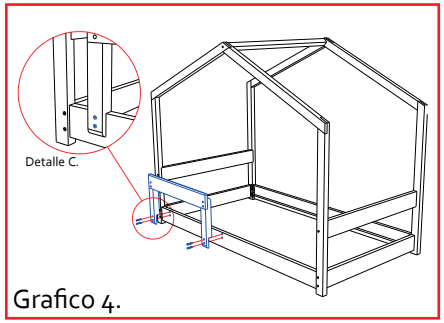

Grafico 4.

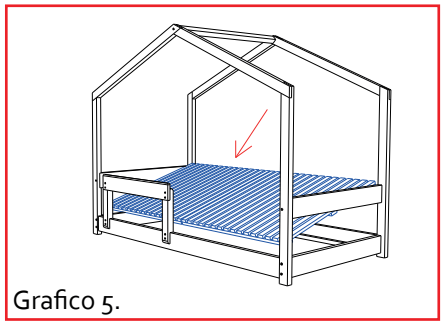

Grafico 5.

CONTIENE

2	Estructura (casa)
2	Largueros
4	Pieceros
1	Travesaño superior
1	Baranda
16	Tornillos bristol cabeza abellanada de 1 1/2"
2	Tornillos bristol cabeza abellanada de 1 3/4"

RECOMENDACIONES PARA EL CUIDADO DE LA CAMA

- ✔ En caso de manchas o suciedad extrema prepare una solución de agua tibia con champú especial para muebles y frote con un paño suave hasta retirar la mancha. En seguida, para retirar los restos de jabón, utilizar un paño humedo procurando eliminar cualquier rastro de éste.
- ✔ No limpie con solventes como: varsol, thiner, acetona, alcohol, blanqueadores, ceras y demás derivados del pe
- ✔ Los sintéticos blancos o de colores muy claros son propensos a ser manchados por otros materiales que destiñan, por ejemplo coji prendas de colores fuertes. Evite que entren en contacto.
- ✔ Si desea prolongar la vida útil y cuidar la apariencia de los muebles, aplique con frecuencia un limpiador especial para cuero sintético con humectante y filtro UV para dar brillo y flexibilidad.
- ✔ Tenga cuidado con objetos corto punzantes o abrasivos que puedan dañar la superficie de los muebles.

INSTRUCCIONES:

1. Ensamble los largueros y 2 pieceros, utilizando los herrajes de cama y ajustandolos con las tuercas. (ver el grafico1.)

2. Ensamble la estructura superior al costado de los largueros (ver grafico 2.), ajustandola a los pieceros, utilice los tornillos bristosl de cabeza avellanada (ver detalle A.) repita este proceso con el otro larguero y piecero

3. Ensamble los pieceros restantes en las cajas que tiene la estructura superior (ver grafico 3.) ajuste el travesaño superior con los 2 tornillos bristol mas largos (ver detalle C.)

4. Ajuste la varanda en uno de los largueros que tiene las unidades de ensamble utilizando los tornillos bristol (ver grafico 4.)

5. Coloque los tendidos, dentro de la cama, soportandolos sobre los travesaños (ver grafico 5.)

CONTRIBUIMOS AL CUIDADO DEL MEDIO AMBIENTE
POR ESO USAMOS CARTÓN RECICLADO

¡GRACIAS POR SU COMPRA!

EL EXCESO DE HUMEDAD DETERIORA LA APARIENCIA FÍSICA DEL MUEBLE LOS MUEBLES ESTAN DISEÑADOS PARA USO EN INTERIORES ES IMPORTANTE EVITAR LA EXPOSICIÓN DIRECTA AL SOL