Instructivo de Ensamble
SALA MARRUECOS

Peso que soporta aprox.: 240Kg

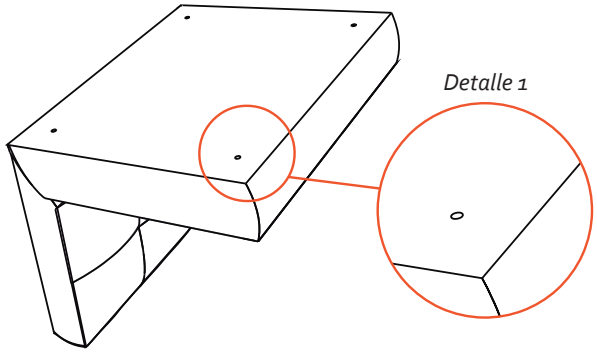

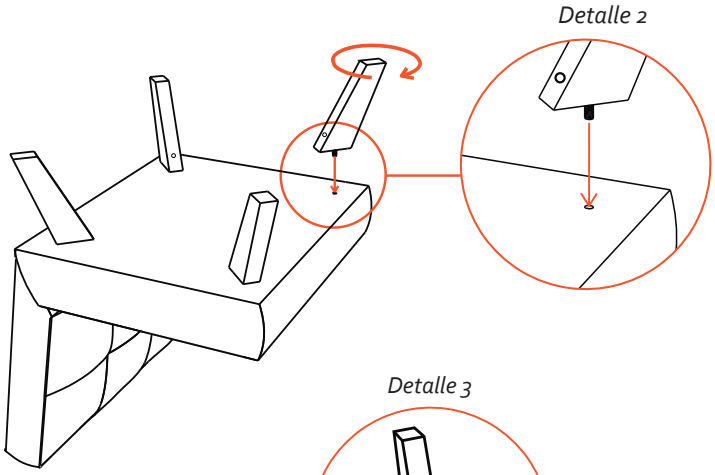

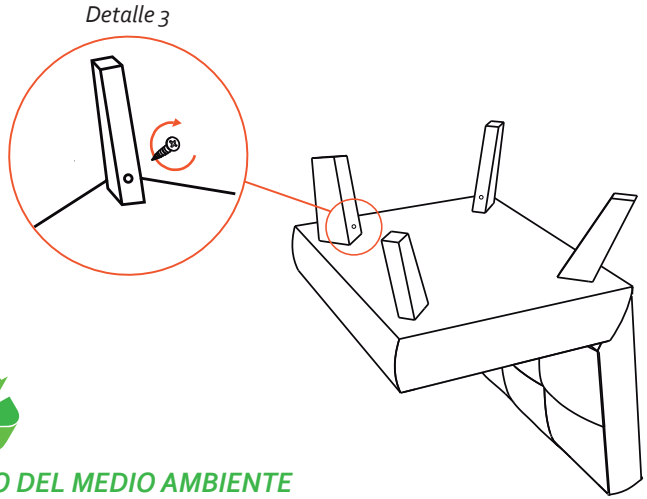

CONTRIBUIMOS AL CUIDADO DEL MEDIO AMBIENTE
POR ESO USAMOS CARTÓN RECICLADO

¡GRACIAS POR SU COMPRA!

RECOMENDACIONES PARA EL CUIDADO DE LA SALA

- ✓ En caso de manchas o suciedad extrema prepare una solución de agua tibia con champú especial para muebles y frote con un paño suave hasta retirar la mancha. En seguida, para retirar los restos de jabón, utilizar un paño humedo procurando eliminar cualquier rastro de éste.
- ✓ No limpie con solventes como: varsol, thiner, acetona, alcohol, blanqueadores, ceras y demás derivados del petróleo.
- ✓ Los sintéticos blancos o de colores muy claros son propensos a ser manchados por otros materiales que destiñan, por ejemplo cojines o prendas de colores fuertes. Evite que entren en contacto.
- ✓ Si desea prolongar la vida útil y cuidar la apariencia de los muebles, aplique con frecuencia un limpiador especial para cuero sintético con humectante y filtro UV para dar brillo y flexibilidad.
- ✓ Tenga cuidado con objetos corto punzantes o abrasivos que puedan dañar la superficie de los muebles.

RECOMENDACIONES PARA EL CUIDADO DE LA MESA

- ✓ Para la limpieza de la mesa utilizar lustra muebles.
- ✓ Tenga cuidado con objetos corto punzantes o abrasivos que puedan dañar la superficie de los muebles.

INSTRUCCIONES:

1. Ubicar el mueble con la parte inferior hacia arriba.
2. Identificar el agujero que se encuentra en cada esquina *(Ver detalle 1)*.
3. Introducir la pata en el agujero (*Ver detalle 2*) girando en sentido horario hasta ajustar, quedando en dirección a la esquina o a 45°.
4. Identifique el agujero ubicado en la cara interior de cada una de las patas de madera e introduzca el tornillo drywall; ajústelo en sentido horario. (*Ver detalle 3*).
5. Si el mueble presenta desnivel verificar que las patas estén bien ajustadas.

NOTA: *En caso de ser un sofá cama, accionar el mecanismo con suavidad desde el centro del mueble.*

EL EXCESO DE HUMEDAD DETERIORA LA APARIENCIA FÍSICA DEL MUEBLE LOS MUEBLES ESTAN DISEÑADOS PARA USO EN INTERIORES ES IMPORTANTE EVITAR LA EXPOSICIÓN DIRECTA AL SOL

Instructivo de Ensamble
MESA DE CENTRO BILBAO

Peso que soporta aprox.: 50 Kg

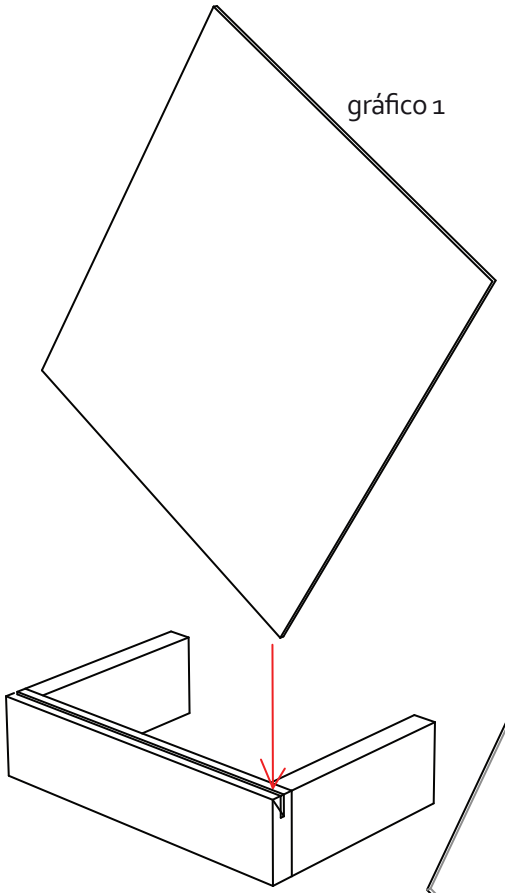

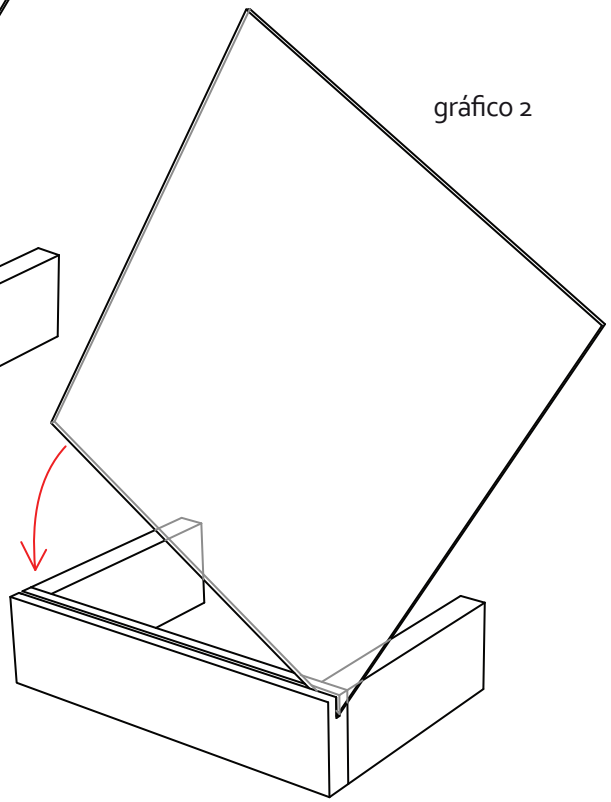

CONTIENE :

2 Patas en "U"
1 vidrio

RECOMENDACIONES PARA EL CUIDADO DE LA MESA

- ✔ Para la limpieza utilizar lustra muebles.
- ✔ Tenga cuidado con objetos corto punzantes o abrasivos que puedan dañar la superficie de los muebles.
- ✔ Tener cuidado durante la manipulación del vidrio ya que es un objeto pesado que requiere dos personas para su correcto manejo.
- ✔ Para la limpieza de la tapa de la mesa utilizar limpia vidrios y lustra muebles para las patas.

INSTRUCCIONES:

1. Recostar una pata en el suelo con la ranura hacia arriba.
2. Encajar el vidrio en la ranura de la pata empezando por una esquina, como se muestra en el gráfico 1.
3. Deslizar el vidrio hasta encajarlo totalmente en la ranura, como se muestra en el gráfico 2.
4. Repetir la operación con la otra pata.

EL EXCESO DE HUMEDAD DETERIORA LA APARIENCIA FÍSICA DEL MUEBLE LOS MUEBLES ESTAN DISEÑADOS PARA USO EN INTERIORES ES IMPORTANTE EVITAR LA EXPOSICIÓN DIRECTA AL SOL

CONTRIBUIMOS AL CUIDADO DEL MEDIO AMBIENTE POR ESO USAMOS CARTÓN RECICLADO

¡GRACIAS POR SU COMPRA!

Instructivo de Ensamble
MESA COMEDOR TURIN

Peso que soporta aprox.: 80 Kg

CONTIENE:

1 Lámina de vidrio

2 Patas en "U"

2 Travesaños

8 Tornillos drywall #8 de 1 1/4"

Gráfico 1

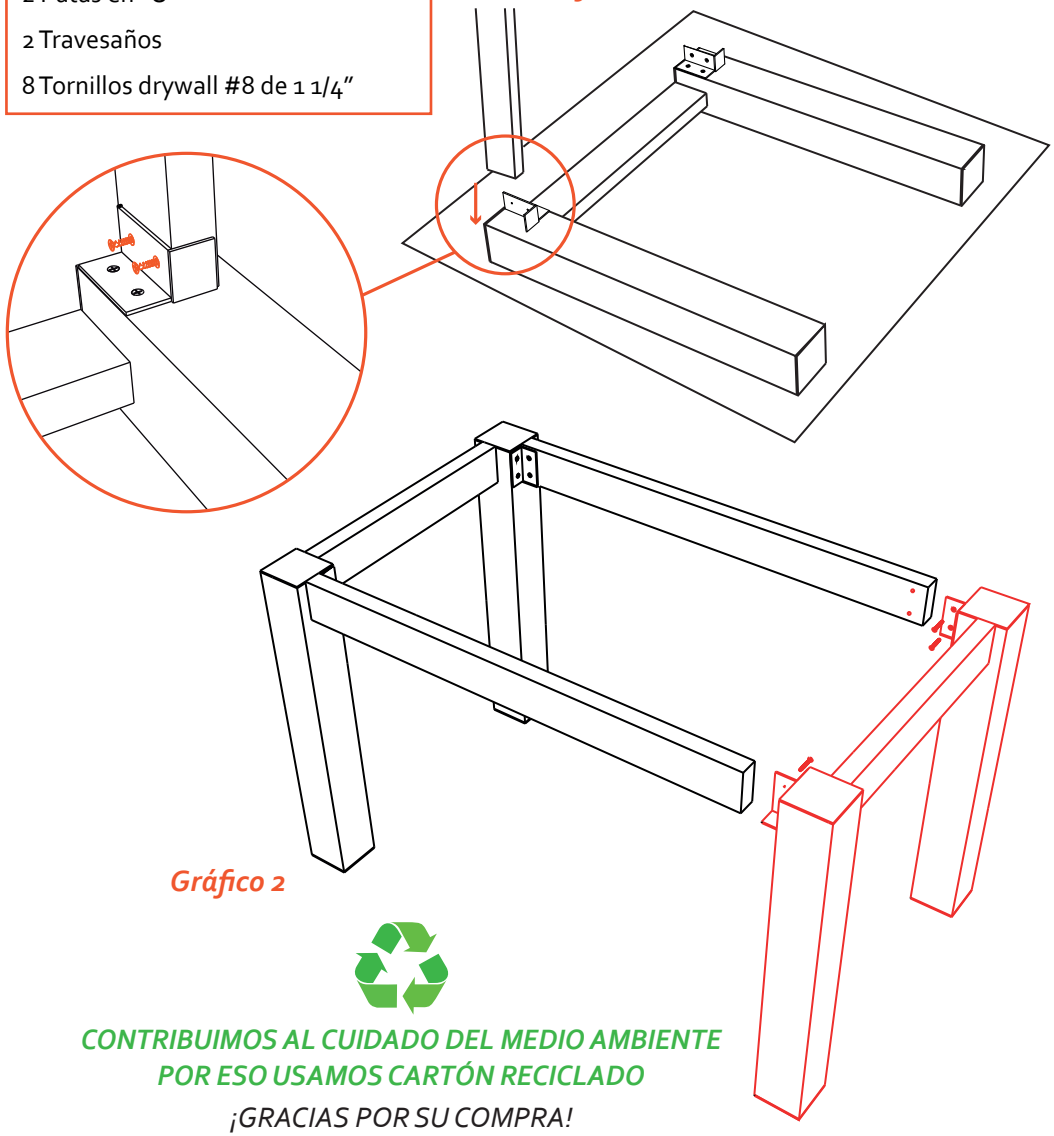

Gráfico 2

CONTRIBUIMOS AL CUIDADO DEL MEDIO AMBIENTE
POR ESO USAMOS CARTÓN RECICLADO

¡GRACIAS POR SU COMPRA!

RECOMENDACIONES PARA EL CUIDADO DE LA MESA

- ✔ No limpie con solventes como: varsol, thiner, acetona, alcohol, blanqueadores, ceras y demás derivados del petróleo.
- ✔ Tenga cuidado durante la manipulación del vidrio ya que es un objeto pesado que requiere de dos personas para su correcto manejo.
- ✔ Para la limpieza de la mesa utilice limpiavidrios para la tapa y lustra muebles para sus patas.
- ✔ Tenga cuidado con objetos corto punzantes o abrasivos que puedan dañar la superficie de los muebles.

RECOMENDACIONES PARA EL CUIDADO DE LAS SILLAS

- ✔ En caso de manchas o suciedad extrema prepare una solución de agua tibia con champú especial para muebles y frote con un paño suave hasta retirar la mancha. En seguida, para retirar los restos de jabón, utilizar un paño humedo procurando eliminar cualquier rastro de éste.
- ✔ No limpie con solventes como: varsol, thiner, acetona, alcohol, blanqueadores, ceras y demás derivados del petróleo.
- ✔ Los sintéticos blancos o de colores muy claros son propensos a ser manchados por otros materiales que destiñan, por ejemplo cojines o prendas de colores fuertes. Evite que entren en contacto.
- ✔ Si desea prolongar la vida útil y cuidar la apariencia de los muebles, aplique con frecuencia un limpiador especial para cuero sintético con humectante y filtro UV para dar brillo y flexibilidad.
- ✔ Tenga cuidado con objetos corto punzantes o abrasivos que puedan dañar la superficie de los muebles.

INSTRUCCIONES:

1. Ubique una de las patas sobre una superficie plana y limpia, tenga en cuenta dejar la unidad de ensamble hacia arriba (Gráfico 1).
2. Coloque cada uno de los travesaños haciendo coincidir los agujeros de las unidades de ensamble y atornille.
3. Levante y ubique en posición vertical la unidad que acaba de ensamblar. Con ayuda de otra persona haga coincidir cada agujero de las unidades de ensamble con la pata restante y atornille.
4. Cuando la estructura este estable y nivelada coloque con precaución el vidrio, de tal forma que este se encuentre alineado y centrado en relación con la estructura.

EL EXCESO DE HUMEDAD DETERIORA LA APARIENCIA FÍSICA DEL MUEBLE LOS MUEBLES ESTAN DISEÑADOS PARA USO EN INTERIORES ES IMPORTANTE EVITAR LA EXPOSICIÓN DIRECTA AL SOL