Instructivo de Ensamble
SOFÁ GRECIA

Peso que soporta aprox.: 240Kg

CONTIENE:

1 Sofá Grecia
2 Patas metálicas
8 Tonillos Bristol de 1/4" x 1 1/4"
8 Arandelas planas de 1/4"
1 Llave Bristol de 3/16"

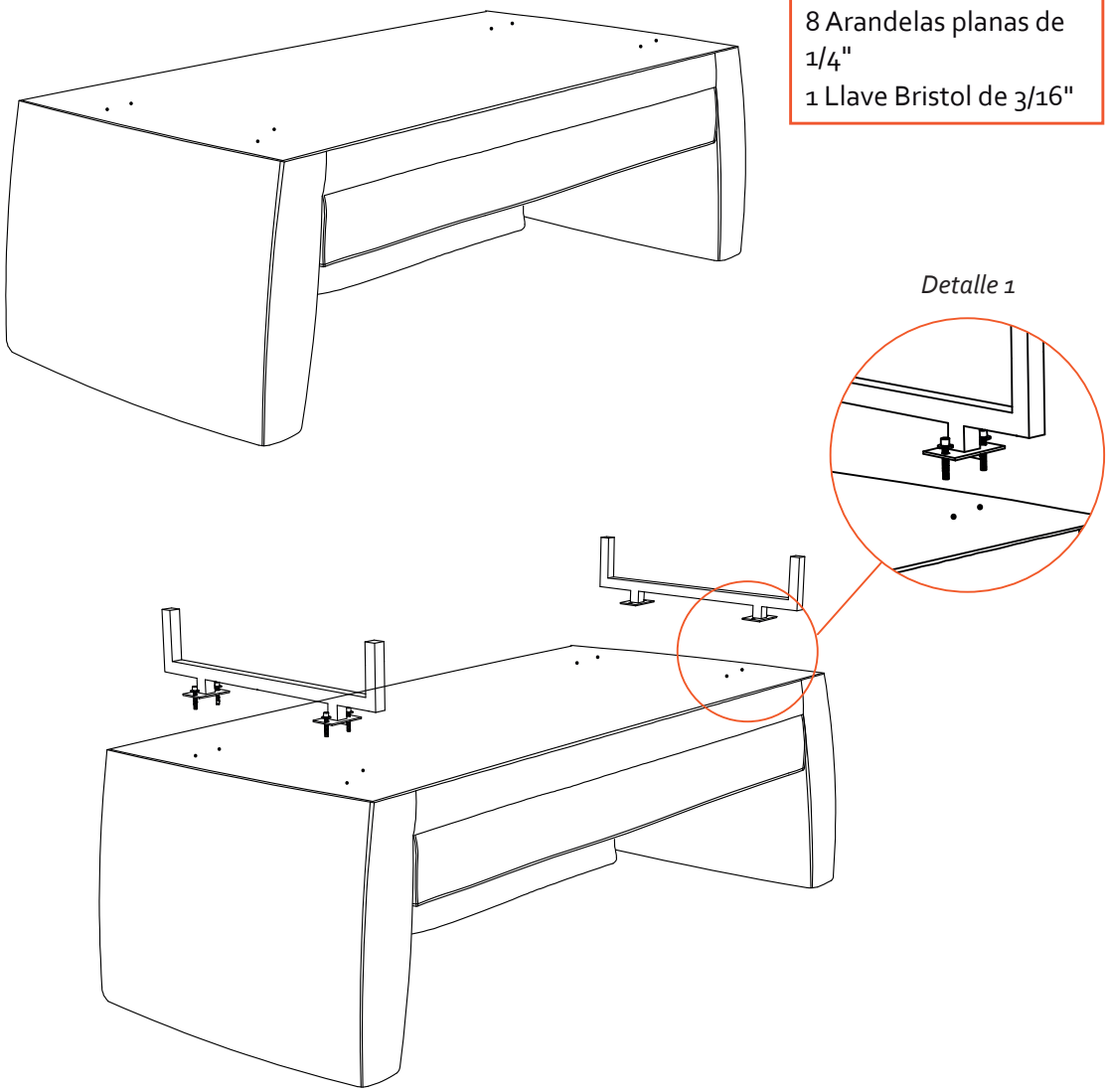

RECOMENDACIONES PARA EL CUIDADO DE LA SALA

- ✔ En caso de manchas o suciedad extrema prepare una solución de agua tibia con champú especial para muebles y frote con un paño suave hasta retirar la mancha. En seguida, para retirar los restos de jabón, utilizar un paño humedo procurando eliminar cualquier rastro de éste.
- ✔ No limpie con solventes como: varsol, thiner, acetona, alcohol, blanqueadores, ceras y demás derivados del petróleo.
- ✔ Los sintéticos blancos o de colores muy claros son propensos a ser manchados por otros materiales que destiñan, por ejemplo cojines o prendas de colores fuertes. Evite que entren en contacto.
- ✔ Si desea prolongar la vida útil y cuidar la apariencia de los muebles, aplique con frecuencia un limpiador especial para cuero sintético con humectante y filtro UV para dar brillo y flexibilidad.
- ✔ Tenga cuidado con objetos corto punzantes o abrasivos que puedan dañar la superficie de los muebles.

INSTRUCCIONES:

1. Ubicar el mueble con la parte inferior hacia arriba.
2. Identificar los agujeros que se encuentran en cada esquina.
3. Ubicar una de las patas metálicas y hacer coincidir los agujeros, hacer uso de los tornilos para facilitar el proceso.
4. Ajustar los tornillos en sentido horario.
5. Con ayuda de una persona, girar el sofá y haga una prueba de estabilidad, de ser necesario ajuste un poco más los tornillos.

CONTRIBUIMOS AL CUIDADO DEL MEDIO AMBIENTE
POR ESO USAMOS CARTÓN RECICLADO

¡GRACIAS POR SU COMPRA!

EL EXCESO DE HUMEDAD DETERIORA LA APARIENCIA FÍSICA DEL MUEBLE LOS MUEBLES ESTAN DISEÑADOS PARA USO EN INTERIORES ES IMPORTANTE EVITAR LA EXPOSICIÓN DIRECTA AL SOL