Instructivo de Ensamble
LÁMPARA ZAPALA MESA

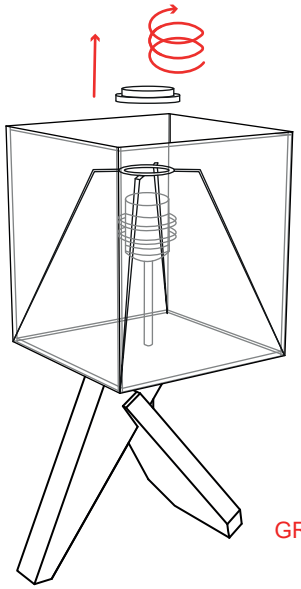

GRÁFICO 1

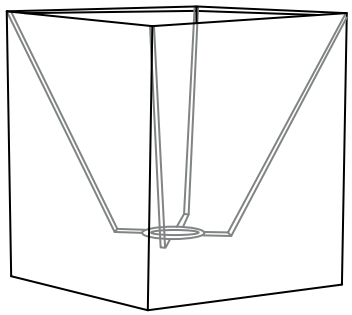

GRÁFICO 2

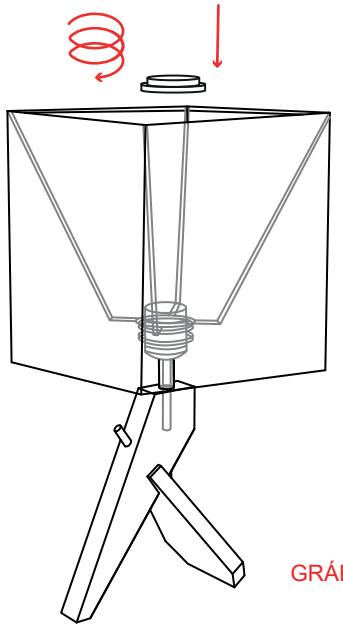

GRÁFICO 3

CONTIENE:

1 Caperuza
1 Estructura en madera (con componente eléctrico)

RECOMENDACIONES PARA EL CUIDADO DE LA LÁMPARA

- ✔ Para la limpieza de la caperuza, humedezca un paño suave con agua y frote hasta retirar la mancha.
- ✔ No limpie con solventes como: varsol, thinner, acetona, alcohol, blanqueador, y demás derivados del petróleo.
- ✔ Tenga cuidado con objetos corto punzantes o abrasivos que puedan dañar la superficie de la lámpara.
- ✔ Se recomienda utilizar bombillo LED de rosca E27.

INSTRUCCIONES:

1. Desenrosque el aro plástico de sujeción del portalámparas y retire la caperuza. (Gráfico 1)
2. Gire la caperuza de tal forma que el aro de la estructura metálica quede en la parte inferior. (Gráfico 2)
3. Ajuste el aro metálico de la caperuza con el portalámparas y asegure enroscando el aro plástico de sujeción. (Gráfico 3)
4. Enrosque el bombillo en el portalámparas, enchufe a la corriente y encienda la lámpara.

EL EXCESO DE HUMEDAD DETERIORA LA APARIENCIA FÍSICA DEL MUEBLE LOS MUEBLES ESTAN DISEÑADOS PARA USO EN INTERIORES ES IMPORTANTE EVITAR LA EXPOSICIÓN DIRECTA AL SOL

CONTRIBUIMOS AL CUIDADO DEL MEDIO AMBIENTE
POR ESO USAMOS CARTÓN RECICLADO
¡GRACIAS POR SU COMPRA!