Instructivo de Ensamble
ESCRITORIO TAIRÉ

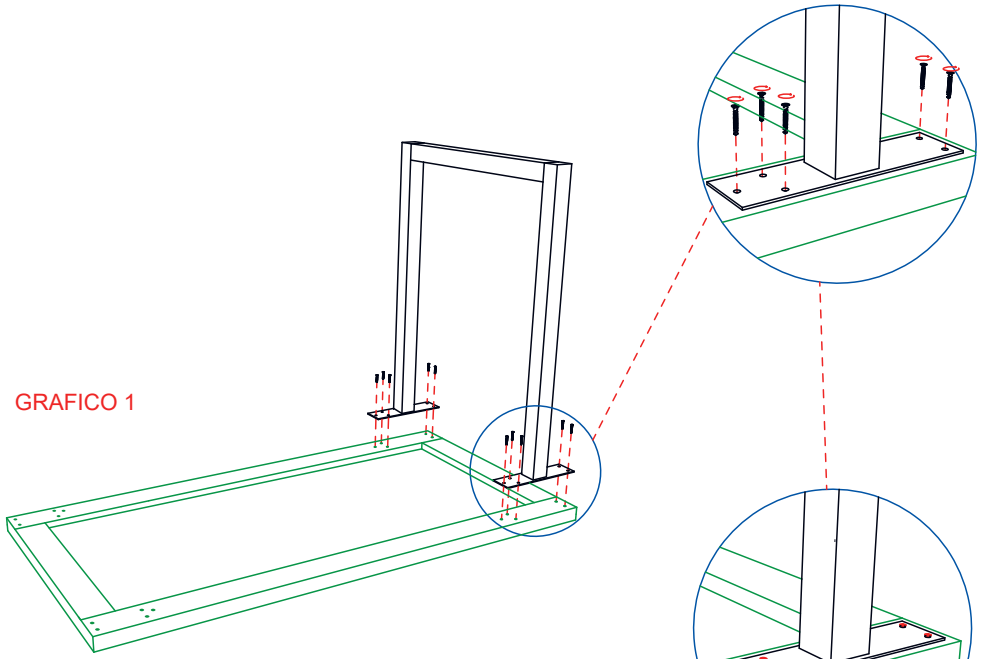

GRAFICO 1

DETALLE 1

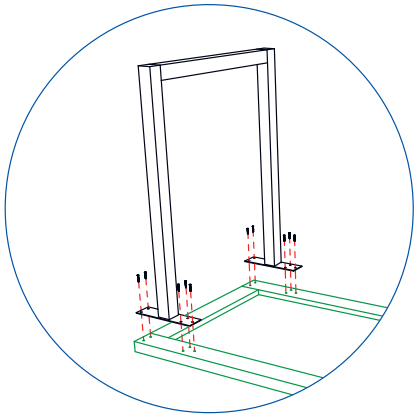

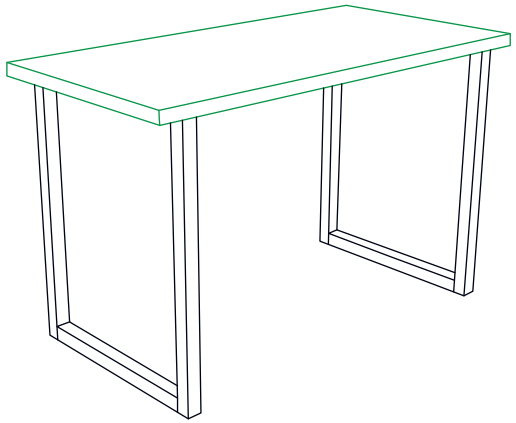

CONTIENE:

1 Estructura.
2 Patas metálica en U
16 tornillos Drywall (1" No. 8)

RECOMENDACIONES PARA EL CUIDADO DE LA MESA

- ✓ Para la limpieza de la mesa utilizar lustra muebles.
- ✓ Tenga cuidado con objetos corto punzantes o abrasivos que puedan dañar la superficie de los muebles.

INSTRUCCIONES:

1. Ubicar la mesa (Estructura) con el área de ensamble hacia arriba sobre una superficie nivelada y limpia para evitar que sufra algún daño. (ver grafico 1)
2. Ubicar la patas "U" de forma que los agujeros de las unidades de ensamble se alineen con los agujeros de la mesa. (ver detalle 1)
3. Ajustar en sentido horario los 10 tornillos, debe usar un destornillador de estrella. (ver detalle 1)
4. Gire la mesa (Tablero y patas "U").

EL EXCESO DE HUMEDAD DETERIORA LA APARIENCIA FÍSICA DEL MUEBLE LOS MUEBLES ESTAN DISEÑADOS PARA USO EN INTERIORES ES IMPORTANTE EVITAR LA EXPOSICIÓN DIRECTA AL SOL

CONTRIBUIMOS AL CUIDADO DEL MEDIO AMBIENTE
POR ESO USAMOS CARTÓN RECICLADO
¡GRACIAS POR SU COMPRA!